产品参数表（Product Datasheet）

产品型号（**Product Type**）：202-AMT065-0403 （AMT Tweeter气动式高音）

技术规格（SPECIFICATIONS）

Nominal impedance	**Zn**	4.0	**Ω ±15%**
Dc resistance	**Re**	3.2	**Ω ±10%**
Resonance Frequency	**fs**	2.0	**KHz**
Sensitivity	**spl**	91.0	**dB ±3dB**
Frequency Range		**2KHz ~ 35kHz**	

功率（Power handling）

100 h RMS noise test (IEC)	20.0	**W**
Longterm Max System Power (IE	40.0	**W**

EC 268-5 noise signal is used for the powertest

Lowest Recommend Crossover ⩾2.5 **KHz**

产品材料（Product Material ）

Front Panel Material	ALumium Black
Diaphragm Material	KAPTON
Conductive Line Material	Alumium foil
Magnet Material	Neodymium

Net Weight 320.0 **g/pc**

产品图片（Product Photoes）

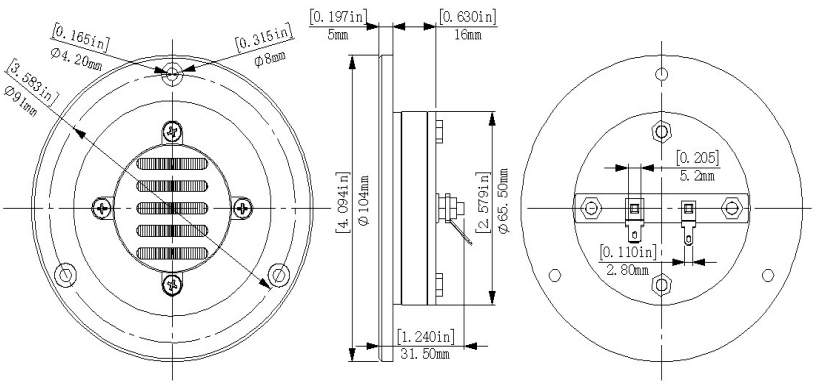

产品曲线（Product curve）

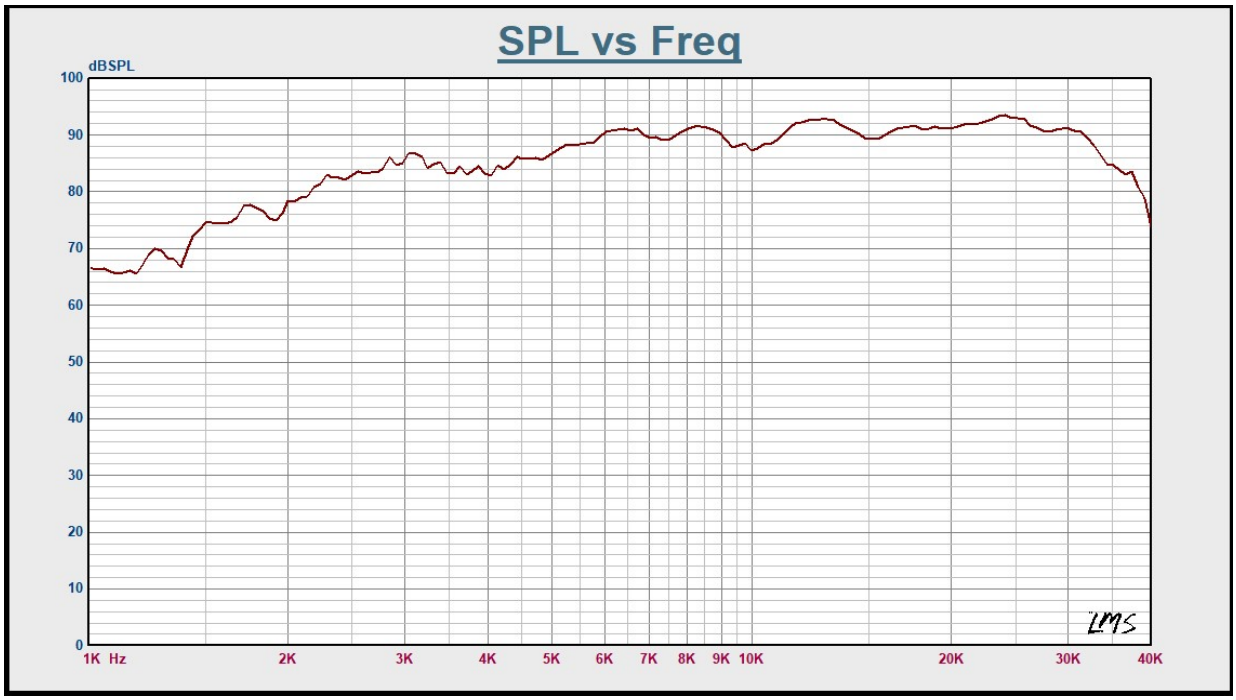

© 2026 Yochi Audio Technology | www.yochiaudio.com | Confidential Technical Data